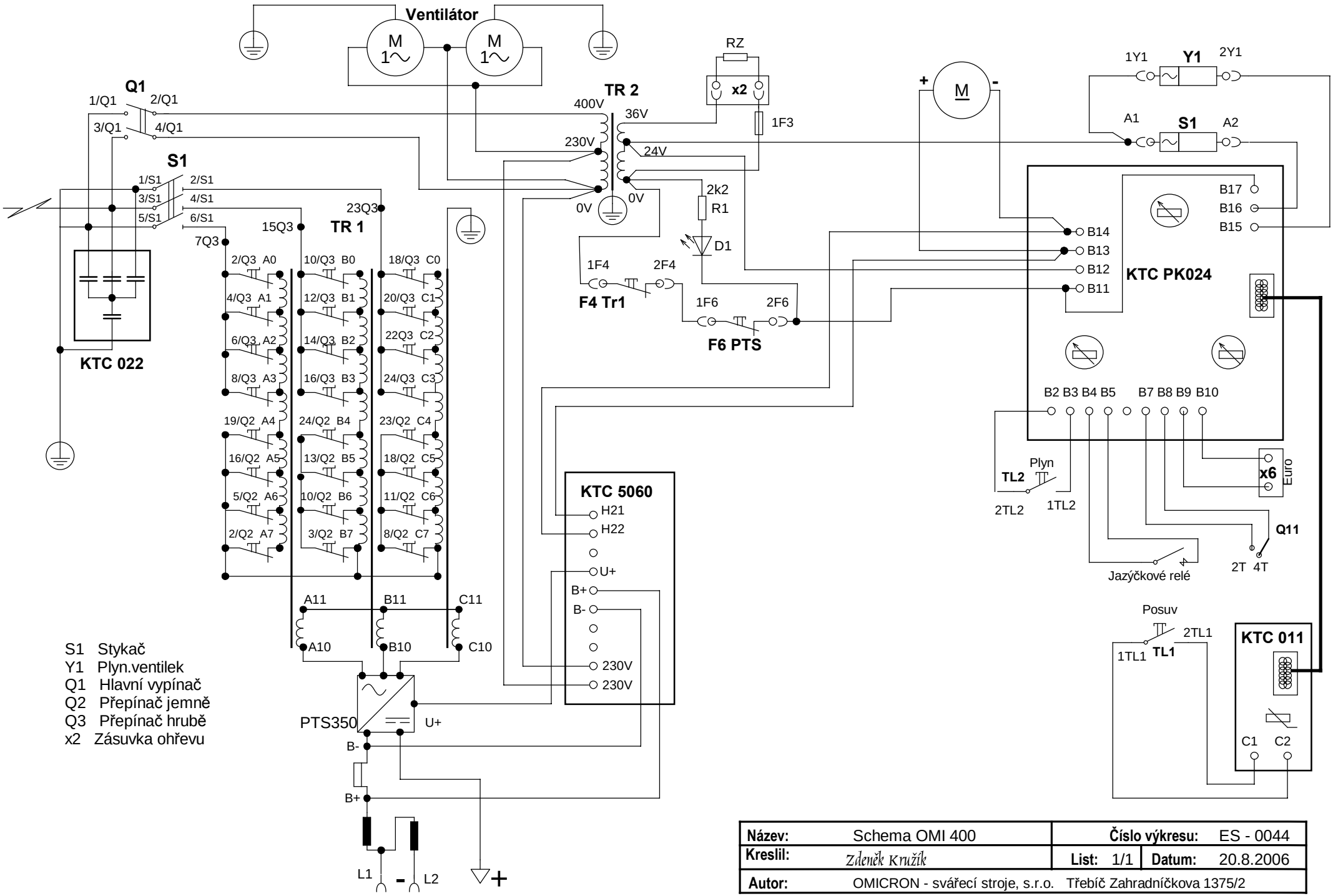

S1 Stykač
Y1 Plyn.ventilek
Q1 Hlavní vypínač
Q2 Přepínač jemně
Q3 Přepínač hrubě
x2 Zásuvka ohřevu

Název:	Schema OMI 400	**Číslo výkresu:**	ES - 0044
Kreslil:	Zdeněk Kružík	**List:** 1/1	**Datum:** 20.8.2006
Autor:	OMICRON - svářecí stroje, s.r.o. Třebíč Zahradníčkova 1375/2		

PDF vytvořeno zkušební verzí pdfFactory www.fineprint.cz