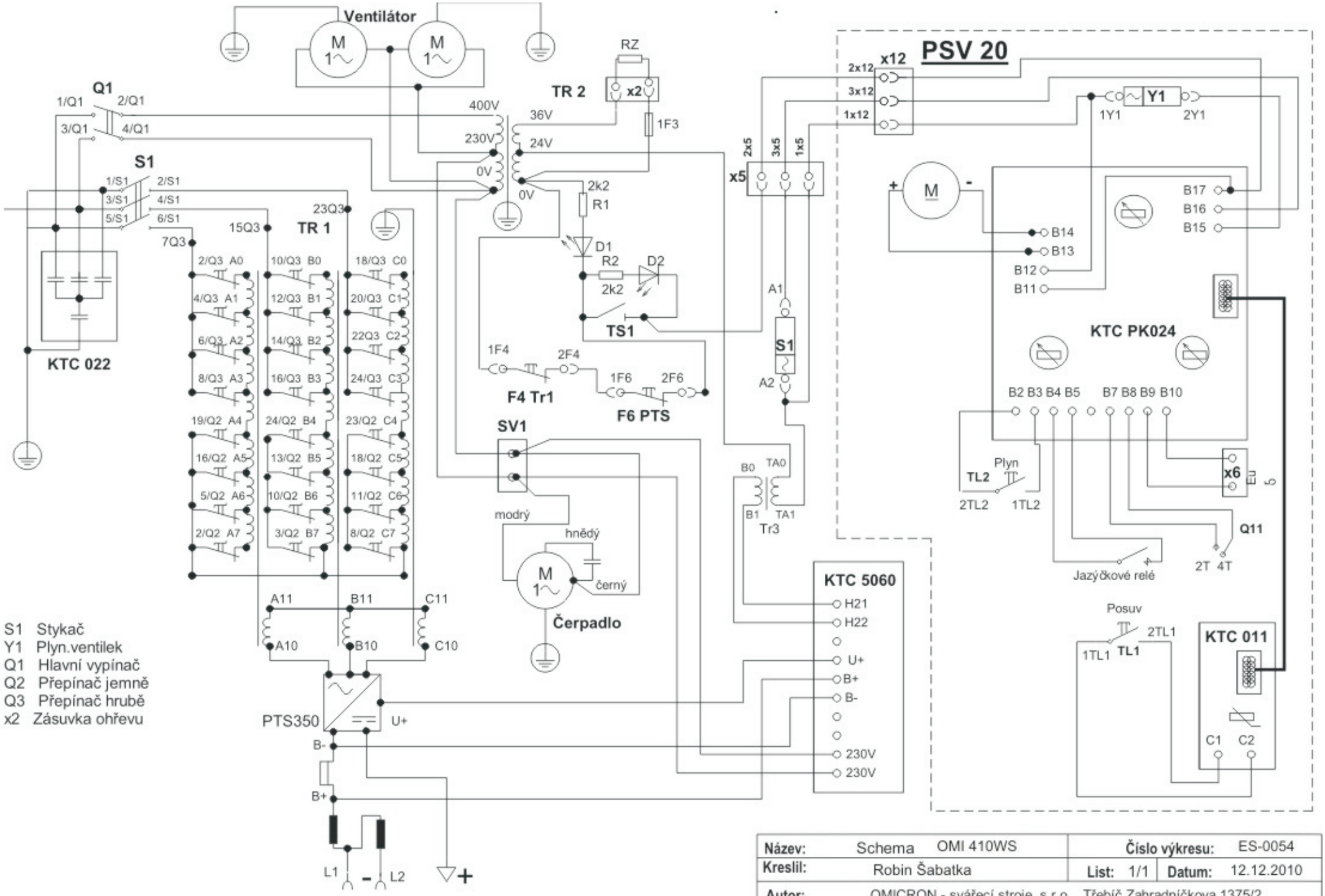

Název:	Schema OMI 410WS	Číslo výkresu:	ES-0054
Kreslil:	Robin Šabatka	List: 1/1	Datum: 12.12.2010
Autor:	OMICRON - svářecí stroje, s.r.o. Třebíč Zahradníčkova 1375/2		